TECHNICAL DATA GUIDE

PERFORMANCE SPECIFICATIONS AND REPAIR PARTS FOR YOUR

TALON 9.5/9.5i/12.5/12.5i

12V DC Electric Winch

GUÍA DE DATOS TÉCNCOS

EPSECIFICACIONES DE DESEMPECÑOY PARTES DE REPUESTO PARA SU Cabrestante Eléctrico

GUIDE DE DONNÉES TECHIQUES

SPÉCIFICATIONS DE PERFORMANCE ET PIÈCES DERÉPARATION DE VOTRE Treuil électrique de 12 volts de c.c.

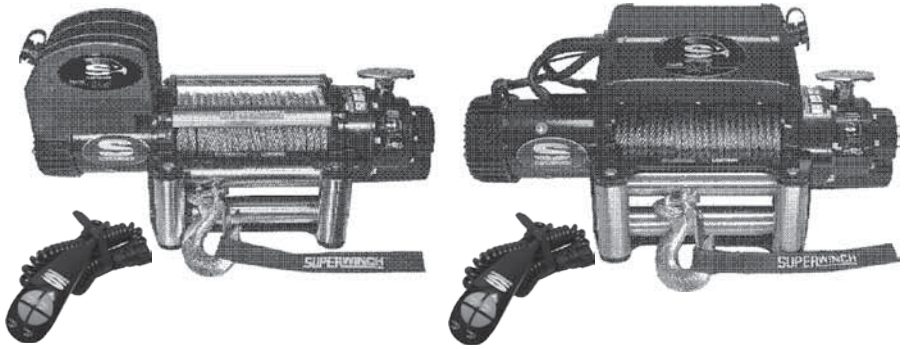

Superwinch LLC.
349 Lake Road
Daville, Ct 06241, USA
tel: (800) 323 -2031
fax: (860) 963- 0811
e-mail; info@superwinch.com
www.superwinch.com

Superwinch Ltd.
Union Mine Road
Pitts Cleave,
Tavistock, Devon, PL19 0NS, UK
tel: +44 (0) 1822 614101
fax: + 44 (0) 1822 615204
e-mail; sales@superwinch.net

90-14511 Rev C 7/30/12

SPECIFICATIONS TALON 9.5 / 12.5

Working Load* - 9,500 lbs (4,309 kg) / 12,500 lbs (5,670 kg)
Motor - 5.2 hp (3.8 kw), Sealed / 6.0 hp (4.48 kw), Sealed
Gearing Ratio - 148:1
Freespool Clutch - Pull and Turn
Drum Diameter - 2.5" (63.5 mm)
Drum Length - 8.75" (222.25 mm)
Installed Weight - **9.5**: 90 lbs (41 kg) / **12.5**: 94 lbs (42 kg)
9.5 SR: 65 lbs (30 kg) / **12.5 SR**: 68 lbs (31 kg)
9.5i: 92 lbs (42 kg) / **12.5i**: 94 lbs (42 kg)
9.5i SR: 67 lbs (30 kg) / **12.5i SR**: 70 lbs (31 kg)
Switching Method - Sealed Handheld Controller
Fairlead - 4-Way Roller (wire rope models), **Aluminium Hawse** (synthetic models)

*** PERFORMANCE BASED ON THE FIRST LAYER OF ROPE WRAPPED ON DRUM**

EPSECIFICACIONES TALON 9.5 / 12.5

Carga de Trabajo* - 9,500 lbs (4,309 kg) / 12,500 lbs (5,670 kg)
Motor - 5.2 hp (3.8 kw), cerrado / 6.0 hp (4.48 kw), Sellado
Relación de los Engranes - 148:1
Embraque de Carrete Libre: - deslizamiento pin y corona dentada
Diámetro del Tambor - 2.5" (63.5 mm)
Longitud del Tambor - 8.75" (222.25 mm)
Peso instalado - **9.5**: 90 lbs (41 kg) / **12.5**: 94 lbs (42 kg)
9.5 SR: 65 lbs (30 kg) / **12.5 SR**: 68 lbs (31 kg)
9.5i: 92 lbs (42 kg) / **12.5i**: 94 lbs (42 kg)
9.5i SR: 67 lbs (30 kg) / **12.5i SR**: 70 lbs (31 kg)
Método de Interrupción - Controlador Portátil sellado
Fairlead - Rodillo de 4 Maneras (alambre cuerda modelos)
el Aluminio Hawse - (la cuerda modela)

*** Desempeño basado en la primera capa de cuerda arrollado en el tambor.**

SPECIFICATIONS TALON 9.5 / 12.5

Charge de travail* - 9,500 lbs (4,309 kg) / 12,500 lbs (5,670 kg)
Moteur - 5.2 hp (3.8 kw), scellée / / 6.0 hp (4.48 kw), Scellé
Rapport d'engrenage - 148:1
Embrayage de décrabotage - Sliding broches ET COURONNE
Diametre de tanbour - 2.5" (63.5 mm)
Lonqueur de tanbour - 8.75" (222.25 mm)
Peso instalado - **9.5**: 90 lbs (41 kg) / **12.5**: 94 lbs (42 kg)
9.5 SR: 65 lbs (30 kg) / **12.5 SR**: 68 lbs (31 kg)
9.5 i: 92 lbs (42 kg) / **12.5 i**: 94 lbs (42 kg)
9.5 i SR: 67 lbs (30 kg) / **12.5 i SR**: 70 lbs (31 kg)
Méthode de commutation - Le Contrôleur de poche scellé
Fairlead - Cylindre de 4 Façons (télégraphier les modèles de corde),
Hawse d'Aluminium - (les modèles corde)

*** Performance basée sur la première couche de corde enveloppé sur le tambour.**

ROLLING LOAD CAPACITIES
CAPACIDADES PARA CARGA RODANTE
CAPACITÉS DE CHARGE ROULANTE

Slope** 10% (6°) Pendiente Slope	20% (11°)	40% (17°)	100% (45°)
9,500			
lb*** 47,737	32,294	20,464	12,213
kg** 21,653	14,648	9,282	5,540
12,500			
lb*** 62,812	42,492	26,926	16,071
kg** 28,491	19,274	12,213	7,290

Ratings assume a 10% coefficient of friction.
** A 10% slope is a rise of one foot in ten feet. Slope in approximate degrees is also above.
*** All loads shown are for single-line operation. Double-line operation with optional pulley block approximately doubles capacity of which.

Las capacidades nominales suponen un coeficiente de fricción del 10%
** Un pendiente del 10% es una subida de un metro diez metros. También se muestra arriba el pendiente en grados aproximados.
*** Todas las cargas son para una operación de una linea sencilla. El uso de linea doble con bloque de poleas opcional aproximadamente duplica la capacidad del cabrestante.

Les charges nominales assument un facteur de roulement de 10%.
** Une pente del 10% est une élévation d'un pied par dix pied. La pente en degrés approximatifs est aussi indiquée plus haut.
*** Toutes les charges indiquée sont pour une opération à câble unique. Opération à câble double avec palan optionnel double approximativement la capacitè du treuil.

PERFORMANCE / DESEMPEÑO / PERFORMANCE

Number of Wire Rope Layer(s)	Max. Pulling Capacity lb	kg	Load lb	kg	*Speed ft/min	m/min	*Motor Current Amps	
Capa de Cable de Alambre	Capacidad de Jalado Máx. lb	kg	Carga lb	kg	*Velocidad Pies/min	m/min	*Corriente del Motor Amperios	
Couche de câble métalliq	Capacité de traction max. lb	kg	Charge lb	kg	*Vitesse ft/min	m/min	*Rendement du Motour Ampères	
							12v	24v
9,500								
1	9,500	4,309		0	62.0	18.88	75	42
2	7,534	3,417	9,500					
3	6,243	2,832	9,500	4,309	5.0	1.5	430	340
4	5,329	2,417						
12,500								
1	12,500	5,670	12,500					
2	9,914	4,497	12,500	5,670	3.25	1.0	530	430
3	8,214	3,726						
4	7,012	3,181						

* Performance based on the first layer of wire rope wrapped on drum.
* Desempeño basado en la primera capa de Cable de alambre arrollado en el tambor.
* La performance est établie selon la premère couche de câble métallique enroulée sur le tambour.

TALON SERIES - 9.5 / 9.5SR / 9.5i / 9.5iSR / 12.5 / 12.5SR /
Las PARTES LISTAN; REFIERAse AL ESQUEMA en la página 6,

12.5i / 12.5iSR, PARTS LIST; REFER TO THE DIAGRAM ON PAGE 6,
LES PARTIES ENUMERENT ; se REFERER AU DIAGRAMME à la PAGE 6

NUMBER NUMERO NOMBRE	ITEM DESCRIPTION DESCRIPCION de ARTICULO DESCRIPTION D'ARTICLE	NUMBER REQUIRED PER WINCH El NUMERO REQUIRIO POR CABRESTANTE LE NOMBRE A EXIGE PAR LE TREUIL	PART NUMBER NUMERO DE PIEZA NUMERO DE PIECE
1	Motor-Talon **9.500 12V** (includes bearing), La motriz-garra **9,500 12V** (incluye soportar), **La moteur-griffe 9,500 12V** (inclut porter), le moteur d'El	1	90-41409
	Motor-Talon **9.500 24V** (includes bearing), La motriz-garra **9,500 24V** (incluye soportar), **La moteur-griffe 9,500 24V** (inclut porter), le moteur d'El	1	90-41410
	Motor-Talon **12.500 12V** (includes bearing), La motriz-garra **12,500 12V** (incluye soportar), **La moteur-griffe 12,500 12V** (inclut porter), le moteur d'El	1	90-41411
	Motor-Talon **12.500 24V** (includes bearing), La motriz-garra **12,500 24V** (incluye soportar), **La moteur-griffe 12,500 24V** (inclut porter), le moteur d'El	1	90-41412
	Replacement Motor- brushes-Assembly-12V (motor serial number starting with "1"), La Asamblea 12V de recambio del cepillos del Motor (número de serie motriz que comienza con "1"), Le Moteur de rechange I brosses Assemblée 12V (le numéro de série moteur qui commence avec «1»)	1	90-24590
	Replacement Motor- brushes-Assembly-12V (motor serial number starting with "N") and all 24V, La Asamblea 12V de cepillos del Cojinete del Motor (número de serie motriz que comienza con "N") y todo el 24V, Le Moteur de rechange brosses Assemblée 12V (le numéro de série moteur qui commence avec «N») et tout le 24V	1	90-24591
2	Drum support-motor side, La motriz-garra **9,500 12V** (incluye soportar), motor de El, **La moteur-griffe 9,500 12V** (inclut porter), le moteur d'El	1	90-41414
3	Drum support-gearbox side, La motriz-garra **9,500 12V** (incluye soportar), motor de El, **La moteur-griffe 9,500 12V** (inclut porter), le moteur d'El	1	90-41415
4	Drum bushing-plastic (pair), Golpetee buje-plástico (el par), Jouer du tambour du bagne-plastique (la paire),	1	90-24542
5	Drum to seal (pair), La batería para sellar (el par), Le tambour pour sceller (la paire)	1	90-24543
6	Drum assembly, Golpetee assembly, Jouer du tambour l'assemblée,	1	90-41416
7	Driveshaft coupling-motor side, El lado del pareja-motor del árbol motor, Le côté de couple-moteur d'arbre de transmission,	1	90-24544
8	Driveshaft, Arbol motor, Arbre de transmission	1	90-24545
9	Driveshaft coupling-gearbox side, El lado de la pareja-caja de cambios del árbol motor, Le côté de couple-boîte de vitesses d'arbre de transmission,	1	90-24546
10	Planetary gearbox (includes 2rd & 3rd stage ring gear, carrier, snap ring & gasket, La caja de cambios planetaria (incluye 2 & engranaje del teatro tercero de anillo, el portador, anillo de cierre & junta de culata, La boîte de vitesses planétaire (inclut 2 & le troisième engrenage d'anneau d'étape, le transporteur, l'anneau de retenue & le joint,	1	90-41417
11	Freespool knob assembly (includes setscrews), La caja de cambios planetaria (incluye 2 & engranaje del teatro tercero de anillo, el portador, anillo de cierre & junta de culata, La boîte de vitesses planétaire (inclut 2 & le troisième engrenage d'anneau d'étape, le transporteur, l'anneau de retenue & le joint,	1	90-24547
12	Gearbox housing (includes ball bearing, roller bearing & 6 screws), La caja de cambios que alberga (incluye cojinete, el rodillo que soporta & 6 tornillos), Le logement de boîte de vitesses (inclut le roulement à billes, le cylindre qui porte & 6 vis),	1	90-41418
13	Sun gear shaft, 2rd stage, El sol túnel engranado, etapa 2, L'arbre d'engrenage de soleil, l'étape 2,	1	90-24548
14	Sun gear shaft, 1st stage, El sol túnel engranado, primera etapa, L'arbre d'engrenage de soleil, premier étape,	1	90-24549
15	Brake assembly (includes brake cover, brake assembly, and 8 screws), Frene la asamblea (incluye cobertura de freno, la asamblea de freno, y 8 tornillos) Freiner l'assemblée (inclut la couverture de frein, l'assemblée de frein, et 8 vis)	1	90-32458
16	Set screws, wire rope, Los tornillos fijos, el alambre ata, Les vis fixes, le fil corde,	1	90-12897
17	Wire rope assembly (wire rope models), Alambre cuerda la asamblea (modelos de cuerda de alambre), Télégraphier l'assemblée de corde (les modèles de corde de fil),	1	90-24550
18	Synthetic rope assembly (synthetic rope models), La asamblea sintética de la cuerda (cuerda sintética modela), L'assemblée synthétique de corde (la corde synthétique modèle),	1	90-24506
19	Solenoid box assembly (motor-mounted solenoid boxes only, includes bracket, box top and bottom, & screws La asamblea de la caja del solenoide (cajas de solenoide de motor-montó sólo, incluyen corchete, parte superior de caja y fondo, & tornillos L'assemblée de boîte de solénoïde (les boîtes de solénoïde moteur-montés, inclut seulement le crochet, le sommet de boîte et le fond, & les vis	1	90-41419
20	Socket assembly (includes wiring and plug, La asamblea del enchufe (incluye alambrar y tapón), L'assemblée de douille (inclut l'installation électrique et le bouchon),	1	90-24551
21	Dual relay assembly **12V** (includes bracket), La asamblea **12V** doble del relevo (incluye corchete), L'assemblée double de relais **12V** (inclut le crochet)	1	90-24552
	Dual relay assembly **24V** (includes bracket), La asamblea **24V** doble del relevo (incluye corchete), L'assemblée double de relais **24V** (inclut le crochet)	1	90-24566
22	Solenoid **12V**, El solenoide **12V**, Le solénoïde **12V**	1	90-32459
	Solenoid **24V**, El solenoide **24V**, Le solénoïde **24V**	1	90-32483
23	Buss bar (set of 3) (motor mounted solenoid box models only), Los camiones impiden (conjunto de 3) (motor montó modelos de caja de solenoide sólo), Les autobus barrent (la série de 3) (le moteur a monté les modèles de boîte de solénoïde seulement),	1	90-32460
24	Bridge side casting (gearbox side) (bridge style solenoid box models only), Recorra lanzar de lado (lado de caja de cambios) (caja de solenoide de estilo de puente sólo), Enjamber le moulage de côté (le côté de boîte de vitesses) (la boîte de solénoïde de style de pont seulement)	1	90-32461
25	Bridge side casting (motor side) (bridge style solenoid box models only), Recorra lanzar de lado (lado de caja de cambios) (caja de solenoide de estilo de puente sólo), Enjamber le moulage de côté (le côté de boîte de vitesses) (la boîte de solénoïde de style de pont seulement)	1	90-32462
26	Base plate (bridge style solenoid box models only), Básese plato (modelos de caja de solenoide de estilo de puente sólo), La plaque ignoble (les modèles de boîte de solénoïde de style de pont seulement),	1	90-41420
27	Cover, bridge (bridge style solenoid box models only, includes screws), La cobertura, recorre (modelos de caja de solenoide de estilo de puente sólo, incluyen tornillos), La couverture, enjamber (les modèles de boîte de solénoïde de style de pont, inclut seulement des vis),	1	90-41421
28	Wiring-solenoid cables, motor cables and power cables (bridge style solenoid box models only, includes grommets) Los cables del alambre-solenoide, cables de motor y cables de energía eléctrica (modelos de caja de solenoide de estilo de puente sólo, incluyen ojales) Les câbles de fil-solénoïde, le moteur câble de le et les cordons d'alimentation (les modèles de boîte de solénoïde de style de pont, inclut seulement des oeillets)	1	90-41422
29	Ground cable motor, Molió motor de cable, Fonder le moteur de câble	1	90-24553
30	Power cable (motor mounted solenoid box models only), El cable de energía eléctrica (motor montó modelos de caja de solenoide sólo), Alimenter le câble (le moteur a monté les modèles de boîte de solénoïde seulement)	1	90-24554
31	Label set (includes bridge/solenoid box label, gearbox warning label, motor label, & roller fairlead warning label) **9.5** Marque conjunto (incluye etiqueta de caja de puente/solenoide, etiqueta de advertencia de caja de cambios, etiqueta de motor, & fairlead de rodillo que advierte etiqueta) **9.5** Etiqueter la série (inclut l'étiquette de boîte de pont/solénoïde, l'étiquette d'avertissement de boîte de vitesses, l'étiquette moteur, & fairlead de cylindre avertissant l'étiquette) **9.5**	1	90-32463
	Label set (includes bridge/solenoid box label, gearbox warning label, motor label, & roller fairlead warning label) **9.5i** Marque conjunto (incluye etiqueta de caja de puente/solenoide, etiqueta de advertencia de caja de cambios, etiqueta de motor, & fairlead de rodillo que advierte etiqueta) **9.5i** Etiqueter la série (inclut l'étiquette de boîte de pont/solénoïde, l'étiquette d'avertissement de boîte de vitesses, l'étiquette moteur, & fairlead de cylindre avertissant l'étiquette) **9.5i**	1	90-32464
	Label set (includes bridge/solenoid box label, gearbox warning label, motor label, & roller fairlead warning label) **12.5** Marque conjunto (incluye etiqueta de caja de puente/solenoide, etiqueta de advertencia de caja de cambios, etiqueta de motor, & fairlead de rodillo que advierte etiqueta) **12.5** Etiqueter la série (inclut l'étiquette de boîte de pont/solénoïde, l'étiquette d'avertissement de boîte de vitesses, l'étiquette moteur, & fairlead de cylindre avertissant l'étiquette) **12.5**	1	90-32465
	Label set (includes bridge/solenoid box label, gearbox warning label, motor label, & roller fairlead warning label) **12.5i** Marque conjunto (incluye etiqueta de caja de puente/solenoide, etiqueta de advertencia de caja de cambios, etiqueta de motor, & fairlead de rodillo que advierte etiqueta) **12.5i** Etiqueter la série (inclut l'étiquette de boîte de pont/solénoïde, l'étiquette d'avertissement de boîte de vitesses, l'étiquette moteur, & fairlead de cylindre avertissant l'étiquette) **12.5i**	1	90-32466
	Label set (includes bridge/solenoid box label, gearbox warning label, motor label, & roller fairlead warning label) **9.5SR** Marque conjunto (incluye etiqueta de caja de puente/solenoide, etiqueta de advertencia de caja de cambios, etiqueta de motor, & fairlead de rodillo que advierte etiqueta) **9.5SR** Etiqueter la série (inclut l'étiquette de boîte de pont/solénoïde, l'étiquette d'avertissement de boîte de vitesses, l'étiquette moteur, & fairlead de cylindre avertissant l'étiquette) **9.5SR**	1	90-32467
	Label set (includes bridge/solenoid box label, gearbox warning label, motor label, & roller fairlead warning label) **9.5iSR** Marque conjunto (incluye etiqueta de caja de puente/solenoide, etiqueta de advertencia de caja de cambios, etiqueta de motor, & fairlead de rodillo que advierte etiqueta) **9.5iSR** Etiqueter la série (inclut l'étiquette de boîte de pont/solénoïde, l'étiquette d'avertissement de boîte de vitesses, l'étiquette moteur, & fairlead de cylindre avertissant l'étiquette) **9.5iSR**	1	90-32468
	Label set (includes bridge/solenoid box label, gearbox warning label, motor label, & roller fairlead warning label) **12.5SR** Marque conjunto (incluye etiqueta de caja de puente/solenoide, etiqueta de advertencia de caja de cambios, etiqueta de motor, & fairlead de rodillo que advierte etiqueta) **12.5SR** Etiqueter la série (inclut l'étiquette de boîte de pont/solénoïde, l'étiquette d'avertissement de boîte de vitesses, l'étiquette moteur, & fairlead de cylindre avertissant l'étiquette) 12.5SR	1	90-32469
	Label set (includes bridge/solenoid box label, gearbox warning label, motor label, & roller fairlead warning label) **12.5iSR** Marque conjunto (incluye etiqueta de caja de puente/solenoide, etiqueta de advertencia de caja de cambios, etiqueta de motor, & fairlead de rodillo que advierte etiqueta) **12.5iSR** Etiqueter la série (inclut l'étiquette de boîte de pont/solénoïde, l'étiquette d'avertissement de boîte de vitesses, l'étiquette moteur, & fairlead de cylindre avertissant l'étiquette) **12.5iSR**	1	90-32470
32	Hook-3/8" clevis hook with latch (wire rope models), El gancho de clevis Hook-3/8" con picaporte (modelos de cuerda de alambre), Hook-3/8" crochet de clevis avec le loquet (les modèles de corde de fil)	1	90-24555
	Hook-1/2" clevis hook with latch (synthetic rope models), El lazo de la mitad del gancho con picaporte (cuerda sintética modela), Le crochet-moitié-le lien avec le loquet (la corde synthétique modèle),	1	90-24556
33	Mounting hardware kit, El lazo de la mitad del gancho con picaporte (cuerda sintética modela), Le crochet-moitié-le lien avec le loquet (la corde synthétique modèle)	1	90-24557
34	Handheld controller, La mano tuvo controlador, La main a tenu le contrôleur	1	90-32471
35	Tie rod-engraved (motor-mounted solenoid box model only, pair, with screws) Barra-grabó de corbata (modelo de caja de solenoide de motor-montó sólo, el par, con tornillos) Biellette-gravé (le modèle de boîte de solénoïde moteur-monté seulement, la paire, avec les vis)	1	90-32456
36	Tie rod round (1 with screws), Ate serie de barra (1 con tornillos), La biellette en rond (1 avec les vis)	1	90-32457
37	Handsaver, Entregue a salvador, Transmettre l'épargnant	1	90-32472
38	Rollerfair lead (wire rope models), El rodillo justo dirige (modelos de cuerda de alambre), Le cylindre avance juste (les modèles de corde de fil)	1	90-32473
39	Hawse fairlead (synthetic rope models), Hawse justo dirige (cuerda sintética modela), Hawse l'avance juste (la corde synthétique modèle	1	90-24507
40	Motor Gasket (pair) Moto Junta (par) Moteur Joint (paire)	1	90-12908

Talon Series - 9.5 / 9.5SR / 9.5i / 9.5iSR / 12.5 / 12.5SR / 12.5i / 12.5iSR
Parts Diagram
Despide Esquema
Sépare le Diagramme

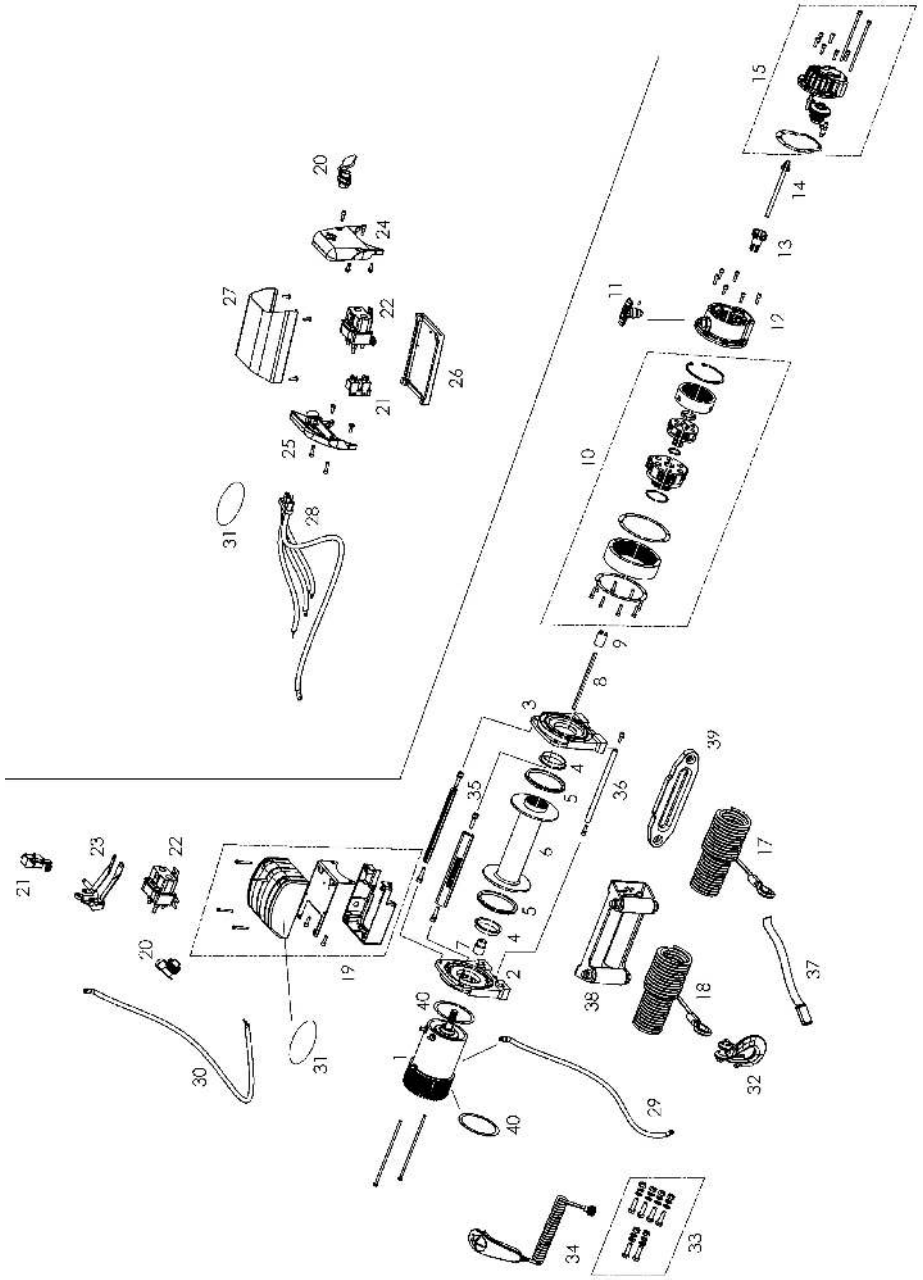

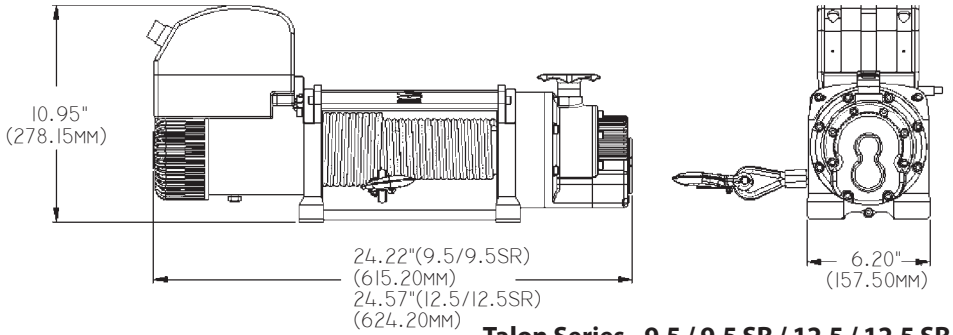

Talon Series - 9.5 / 9.5 SR / 12.5 / 12.5 SR
Winch Dimension Chart
Levante con un torno Gráfico de Dimensión
Hisser au treuil le Graphique de Dimension

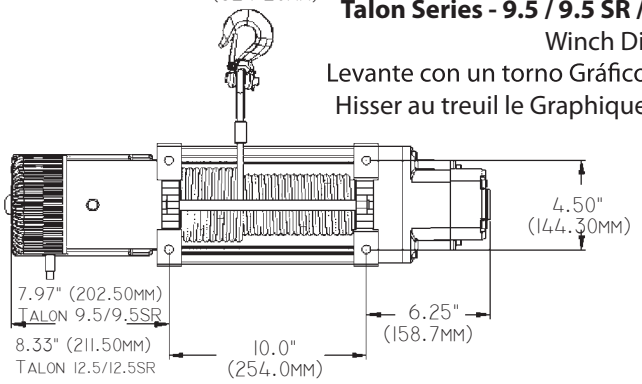

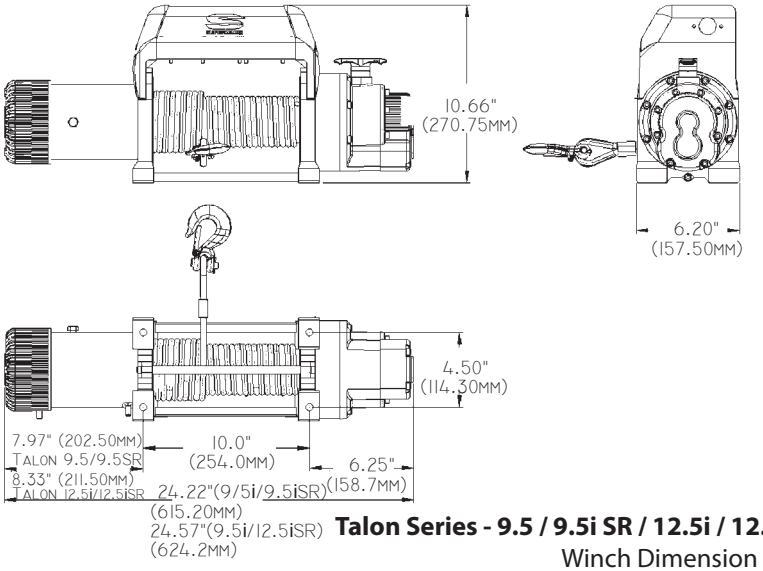

Talon Series - 9.5 / 9.5i SR / 12.5i / 12.5i SR
Winch Dimension Chart
Levante con un torno Gráfico de Dimensión
Hisser au treuil le Graphique de Dimension